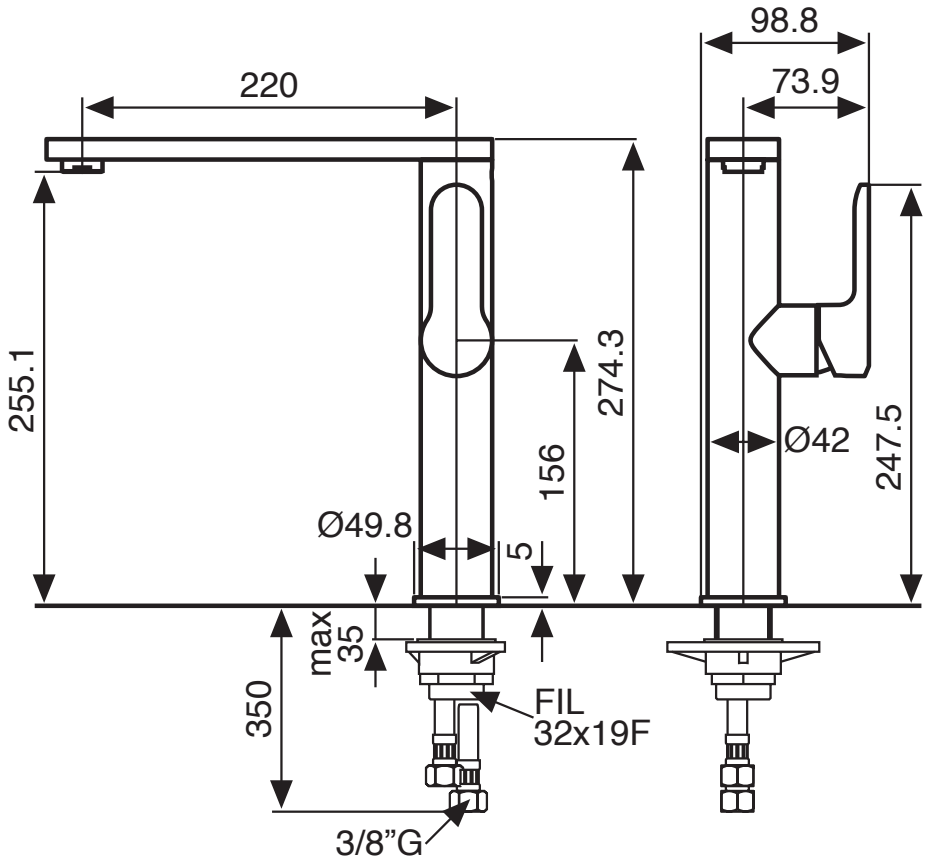NEFER CR 77007